IT'S ABOUT RoMi®
AMSTERDAM

MONTREUX-H

A

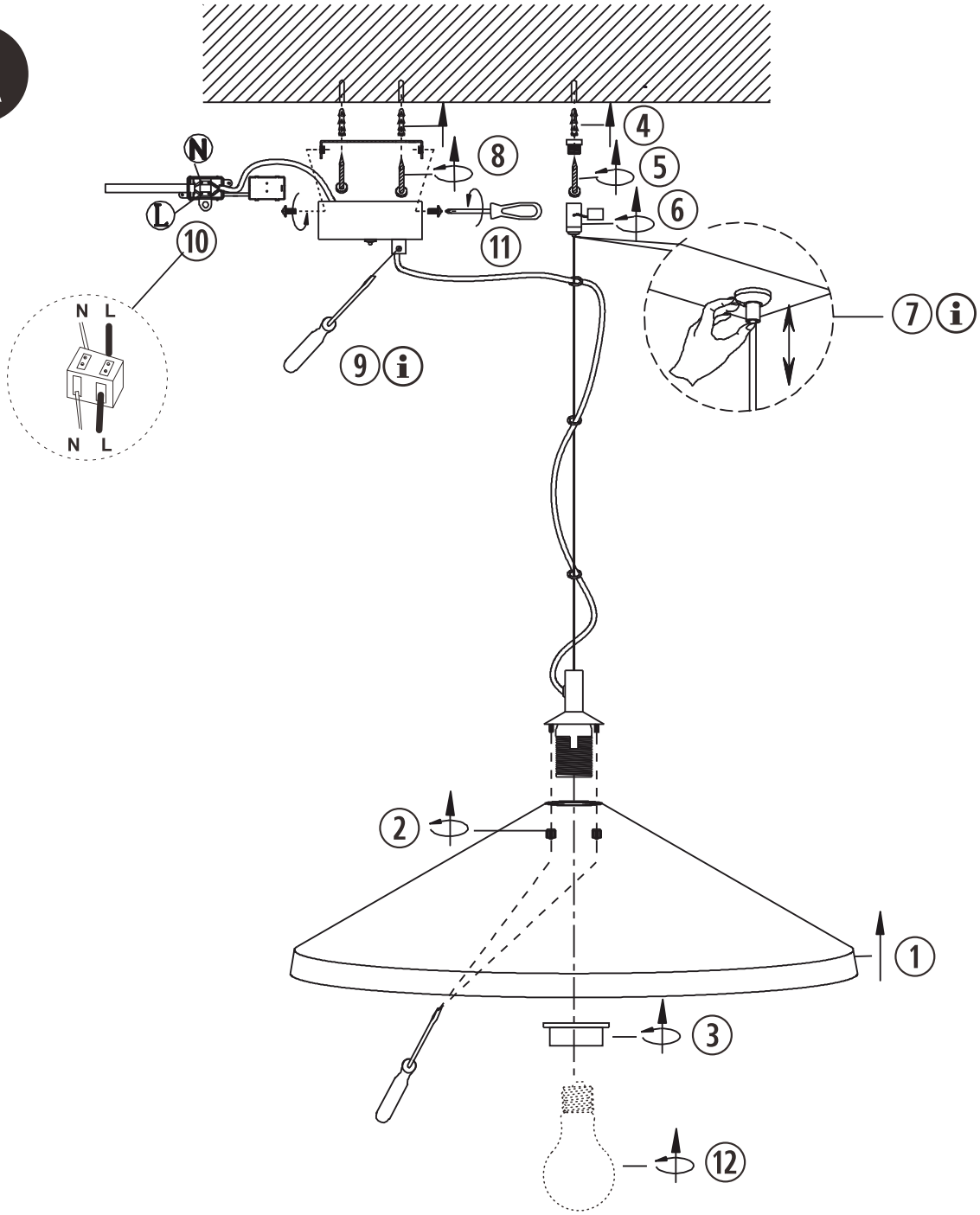

⑦
English: push this pin before you pull down the steel wire
Español: empuje este pasador antes de tirar hacia abajo del cable de acero
Deutsch: drücken Sie diesen Stift, bevor Sie das Stahlkabel herunterziehen
Français: poussez cette broche avant de tirer le câble en acier
Nederlands: druk op deze pin voordat de staalkabel naar beneden/boven wordt getrokken

⑨
English: unscrew to adjust height and tighten again
Español: desenroscar para ajustar la altura y apretar de nuevo
Deutsch: zum Einstellen der Höhe abschrauben und wieder festziehen
Français: dévisser pour régler la hauteur et serrer à nouveau
Nederlands: losschroeven om de hoogte aan te passen en weer vastschroeven

IT'S ABOUT RoMi®
AMSTERDAM

MONTREUX-H

B

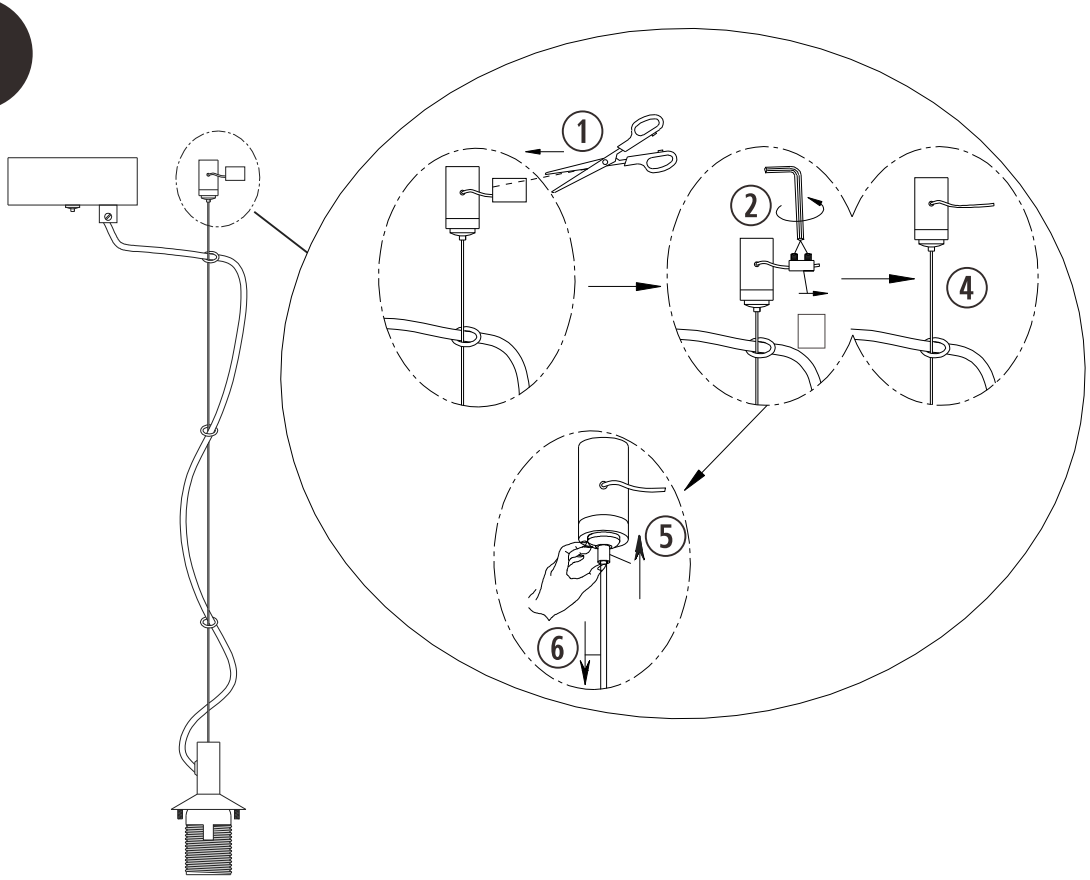

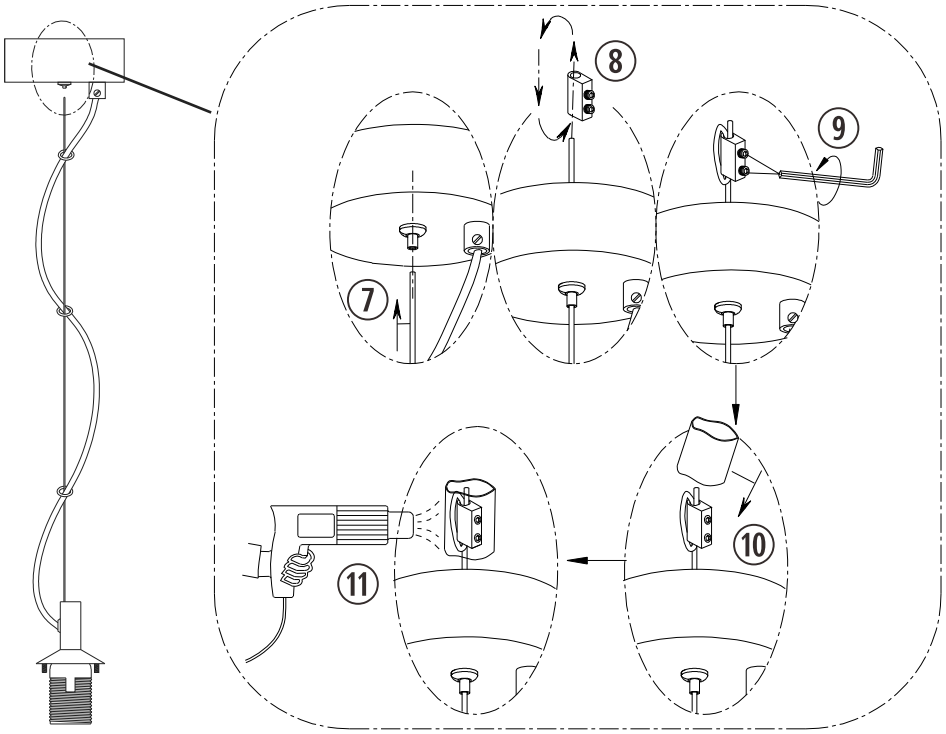

IT'S ABOUT RoMi®
AMSTERDAM

B

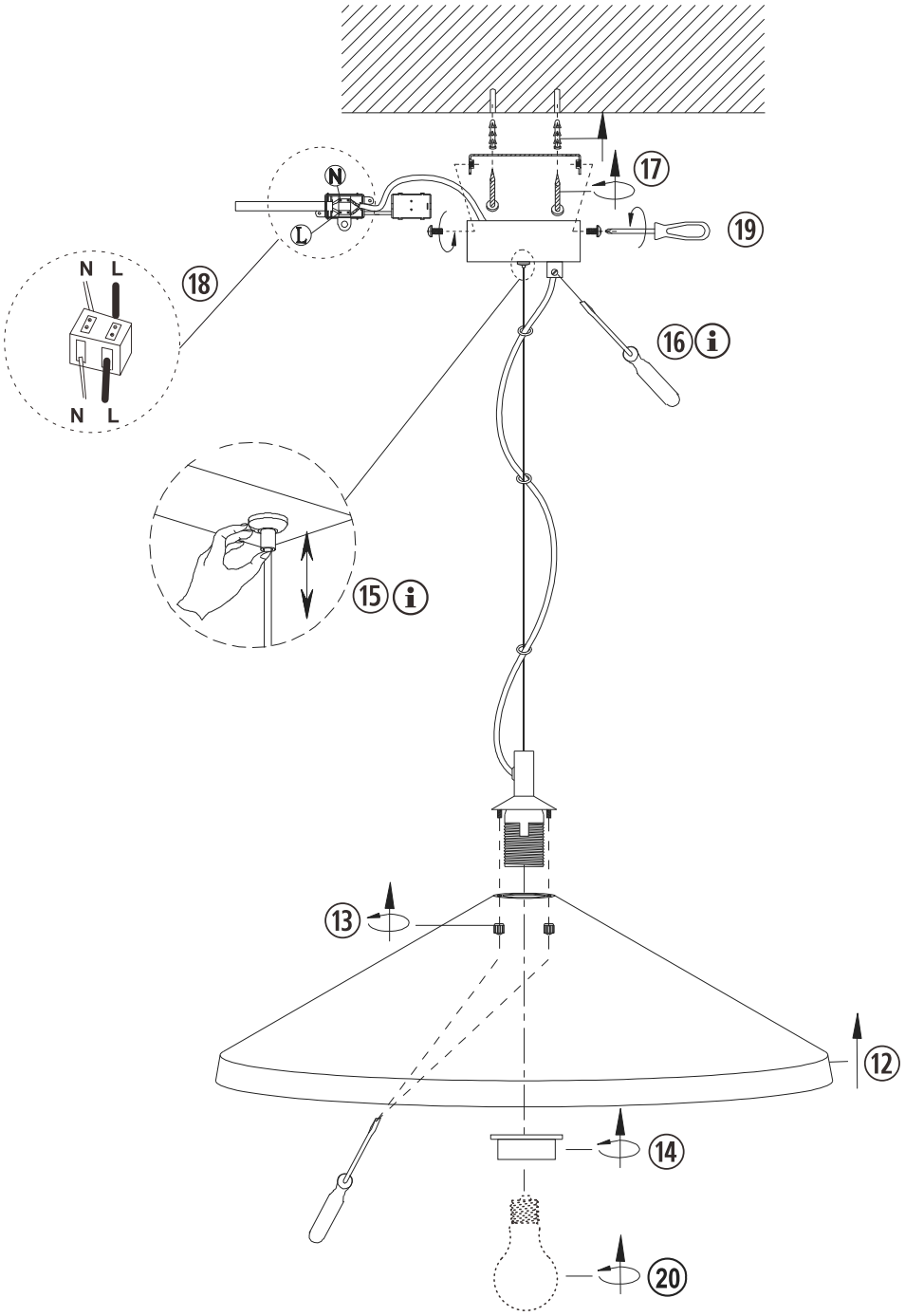

⑮

English: push this pin before you pull down the steel wire
Español: empuje este pasador antes de tirar hacia abajo del cable de acero
Deutsch: drücken Sie diesen Stift, bevor Sie das Stahlkabel herunterziehen
Français: poussez cette broche avant de tirer le câble en acier
Nederlands: druk op deze pin voordat de staalkabel naar beneden/boven wordt getrokken

⑯

English: unscrew to adjust height and tighten again
Español: desenroscar para ajustar la altura y apretar de nuevo
Deutsch: zum Einstellen der Höhe abschrauben und wieder festziehen
Français: dévisser pour régler la hauteur et serrer à nouveau
Nederlands: losschroeven om de hoogte aan te passen en weer vastschroeven

English:
Follow Ⓐ if the electricity box on the ceiling **is not** at the right spot.
Follow Ⓑ if the electricity box is at the right spot.

Español:
Siga Ⓐ si la caja de electricidad **no está** en el lugar correcto.
Siga Ⓑ si la caja de electricidad en el techo está en el lugar correcto.

Deutsch:
Folgen Sie Ⓐ, wenn der Stromkasten **nicht** an der richtigen Stelle ist.
Folgen Sie Ⓑ, wenn der Stromkasten an der Decke an der richtigen Stelle ist.

Français:
Suivez Ⓐ si le boîtier électrique **n'est pas** au bon endroit.
Suivez Ⓑ si le boîtier électrique au plafond est au bon endroit.

Nederlands:
Volg Ⓐ als de electriciteitsaansluiting **niet** op de juiste plek uit het plafond komt.
Volg Ⓑ als de electriciteitsaansluiting wel op de juiste plek uit het plafond komt.

English: IMPORTANT!
Always shut off power to the circuit before starting installation work. In some countries electrical installation work may only be carried out by an authorised electrical contractor. Contact your local electricity authority for advice. Different materials require different types of fittings. Always use screws and plugs that are specially suited to the material. The weight of the lamp must be taken by the steel wire/chain. When adjusting the electricity cord make sure that it is longer than the steel wire/chain. The electricity cord of this luminaire cannot be replaced. If this cord is damaged, the luminaire shall be destroyed. SAVE THESE INSTRUCTIONS FOR FUTURE USE.

Español: ¡IMPORTANTE!
Desconecta siempre el interruptor general de la electricidad antes de iniciar cualquier trabajo de instalación.
En algunos países, la instalación eléctrica sólo puede realizarla un electricista profesional. Ponte en contacto con las autoridades locales para saber cuál es tu caso. Distintos materiales requieren distintos tipos de herrajes. Escoge siempre herrajes y tacos que sean especialmente adecuados al material. El cable de acero/cadena debe soportar todo el peso de la lámpara. Al regular el cable electrico, comprueba que siempre sea más largo que el cable de acero/cadena. El cable electrico de esta luminaria no se puede cambiar. Si se dañara, hay que destruir la luminaria. GUARDA ESTAS INSTRUCCIONES PARA USARLAS EN EL FUTURO.

Deutsch: WICHTIG!Vor der Installation den Strom abschalten. In einigen Ländern dürfen Elektroinstallationen nur von autorisierten
Elektrofachleuten ausgeführt werden. Im Zweifelsfall die örtlichen Behörden ansprechen. Verschiedene Materialien erfordern verschiedene Befestigungsbeschläge. Immer Schrauben und Dübel verwenden, die für das entsprechende Material geeignet sind. Das Stahldraht/Kette soll das ganze Gewicht der Leuchte tragen. Bitte beim Justieren des Anschlusskabels darauf achten, dass es länger sein muss als das Stahldraht/Kette. Das Anschlusskabel dieser Leuchte darf nicht ausgetauscht werden. Wenn das Anschlusskabel beschädigt ist, muss die Leuchte entsorgt werden. DIESE ANLEITUNG FÜR KÜNFTIGEN GEBRAUCH AUFHEBEN.

Français: ATTENTION!
Toujours couper l'alimentation au panneau principal avant de procéder à l'installation. Dans certains pays, l'installation doit être effectuée par un électricien qualifié. Pour en savoir plus, contacter les autorités locales compétentes en la matière. Le choix des vis dépend du matériau dans lequel elles doivent être fixées. Utiliser des vis adaptées au matériau du support. Le câble en acier/chaîne doit supporter tout le poids du luminaire. Lors du montage, veiller à ce que le cordon d'alimentation soit plus long que le câble en acier/chaîne. Le cordon d'alimentation de ce luminaire ne peut être remplacé. Si le cordon est endommagé, le luminaire doit être détruit. GARDEZ CES INSTRUCTIONS POUR UNE UTILISATION FUTURE.
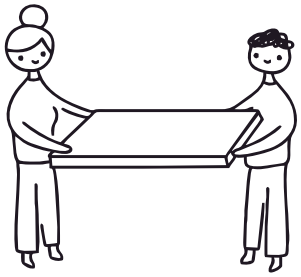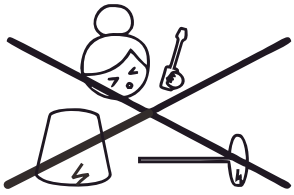
Nederlands: BELANGRIJK!
Schakel de stroom altijd uit voordat met de installatie wordt begonnen. In sommige landen mogen elektrische installaties alleen worden uitgevoerd door een bevoegd elektricien. Neem daarom contact op met de plaatselijke overheid voor advies. Voor verschillende materialen heb je verschillende soorten beslag nodig. Denk eraan dat de schroeven of pluggen die je kiest, geschikt moeten zijn voor het materiaal waarin ze worden bevestigd. De staaldraadkabel/ketting moet het gewicht van de lamp dragen. Zorg bij het afstellen van de lamp dat het electriciteitssnoer langer is dan de staaldraadkabel/ketting. Het electriciteitssnoer van deze lamp kan niet vervangen worden. Als het snoer beschadigd is, dient de lamp vernietigd te worden. BEWAAR DEZE AANWIJZINGEN VOOR TOEKOMSTIG GEBRUIK.