Tolomeo Mini Table LED 3000K - Body Lamp

Michele De Lucchi
Giancarlo Fassina

IP20

BESCHREIBUNG

Ausrichtbarer Arm aus glänzendem Aluminium; Gelenke aus poliertem Aluminium; Schirm aus mattem Aluminium. Auswechselbare Befestigungen: Tischfuß, Klemme, Schraubbefestigung oder fest installierte Montageplatte zur Befestigung von zwei Leuchten. Mit Federausgleichsystem. Der Code bezieht sich nur auf den Leuchtenkörper

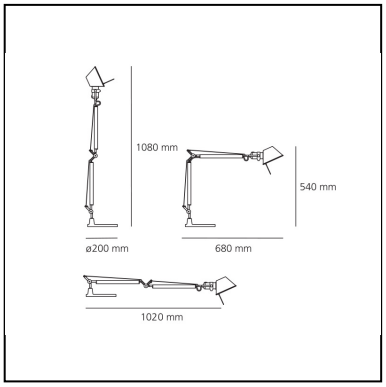

LUMINAIRE

– Watt: **8W**
– Spannung (V): **24V**
– Lichtstrom (lm): **761lm**
– CCT: **3000K**
– Efficiency: **100%**
– Efficacy: **95.10lm/W**
– CRI: **90**
– Dimmer Typology: **Microswitch Dimmer**

Anmerkungen

Interchangeable support: table base, clamp, desk fixed support and twin support that allows two indipendent lamp units to be fitted. Complete lamp consists of body lamp + accessories

FUNKTIONEN

– Produktcode: **A005600**
– Farbe: **Aluminium**
– Installation: **Tischleuchte**
– Material: **aluminium, steel**
– Serie: **Design Collection**
– design: **Michele De Lucchi, Giancarlo Fassina**

DIMENSION

– Länge: **680 mm**
– Höhe: **540 mm**
– Durchmesser Fuß: **200 mm**
– Max Erweiterungslänge: **1080 mm**
– Max Erweiterungsbreite: **1020 mm**
– Widerstand: **N/D**
– Glühdrahttest: **N/D°**

INKLUSIVE LICHTQUELLEN

– Kategorie: **Led**
– Anzahl: **1**
– Watt: **10W**
– Farbtemperatur(K): **3000 K**

Wir behalten uns das Recht vor, die Spezifikationen unserer Produkte zu ändern. — Last update: September 2023
Neueste Informationen zum Produkt finden Sie unter www.artemide.com

Artemide

ZUBEHÖR

Table clamp aluminium A004100

Table base ø cm. 20 - Aluminium A008600

Desk fixed support aluminium A004200