Tolomeo Mini Table - Black - Body Lamp

Michele De Lucchi
Giancarlo Fassina

IP20

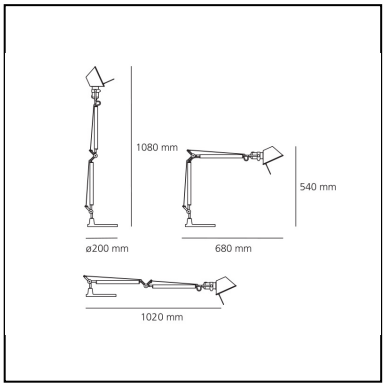

BESCHREIBUNG

Ausrichtbarer Arm aus glänzendem Aluminium; Gelenke aus poliertem Aluminium; Schirm aus mattem Aluminium. Auswechselbare Befestigungen: Tischfuß, Klemme, Schraubbefestigung oder fest installierte Montageplatte zur Befestigung von zwei Leuchten. Mit Federausgleichsystem. Der Code bezieht sich nur auf den Leuchtenkörper

FUNKTIONEN

– Produktcode: **A005940**
– Farbe: **schwarz**
– Installation: **Tischleuchte**
– Material: **aluminium, steel**
– Serie: **Design Collection**
– design: **Michele De Lucchi, Giancarlo Fassina**

DIMENSION

– Länge: **680 mm**
– Höhe: **540 mm**
– Durchmesser Fuß: **200 mm**
– Max Erweiterungslänge: **1080 mm**
– Max Erweiterungsbreite: **1020 mm**
– Widerstand: **N/D**
– Glühdrahttest: **N/D°**

LICHTQUELLEN NICHT ENTHALTEN

– Kategorie: **LED RETROFIT**
– Anzahl: **1**
– Watt: **8W**
– Sockel: **E27**

LUMINAIRE

– Watt: **10,5W**
– Spannung (V): **220V-240V**
– Lichtstrom (lm): **615lm**
– Efficiency: **58%**
– Efficacy: **61.49lm/W**
– CRI: **80**

Anmerkungen

Interchangeable support: table base, clamp, desk fixed support and twin support that allows two indipendent lamp units to be fitted.Possibility to mount LED source on E27 Socket. Complete lamp consists of body lamp + accessories

Wir behalten uns das Recht vor, die Spezifikationen unserer Produkte zu ändern. — Last update: August 2023
Neueste Informationen zum Produkt finden Sie unter www.artemide.com

ZUBEHÖR

Table base ø cm. 20 - Black A008610

Table clamp aluminium A004100

Desk fixed support aluminium A004200