Tolomeo Micro Table LED 2700K - Body lamp + Base

Michele De Lucchi
Giancarlo Fassina

IP20

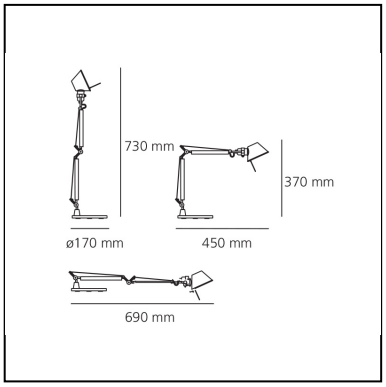

BESCHREIBUNG

Ausrichtbarer Arm aus glänzendem Aluminium; Gelenke aus poliertem Aluminium; Schirm aus mattem Aluminium. Auswechselbare Befestigungen: Tischfuß, Klemme, Schraubbefestigung oder fest installierte Montageplatte zur Befestigung von zwei Leuchten. Mit Federausgleichsystem. Der Code bezieht sich nur auf den Leuchtenkörper

FUNKTIONEN

– Produktcode: **A0119W00**
– Farbe: **Aluminium**
– Installation: **Tischleuchte**
– Material: **Aluminium, steel**
– Serie: **Design Collection**
– design: **Michele De Lucchi, Giancarlo Fassina**

DIMENSION

– Länge: **450 mm**
– Höhe: **370 mm**
– Durchmesser Fuß: **170 mm**
– Max Erweiterungslänge: **730 mm**
– Max Erweiterungsbreite: **690 mm**

INKLUSIVE LICHTQUELLEN

– Kategorie: **Led**
– Anzahl: **1**
– Watt: **4,8W**
– Farbtemperatur(K): **2700K**
– CRI: **90**

LUMINAIRE

– Watt: **7W**
– Spannung (V): **24V**
– Lichtstrom (lm): **620lm**
– CCT: **2700K**
– Efficiency: **71%**
– Efficacy: **88.63lm/W**
– CRI: **90**
– Dimmer Typology: **Microswitch Dimmer**

Anmerkungen

Interchangeable support: table base, clamp, desk fixed support and twin support that allows two indipendent lamp units to be fitted.Possibility to mount LED source on E14 Socket

Wir behalten uns das Recht vor, die Spezifikationen unserer Produkte zu ändern. — Last update: Oktober 2023
Neueste Informationen zum Produkt finden Sie unter www.artemide.com

Artemide