Tolomeo Micro Faretto - with switch

Michele De Lucchi
Giancarlo Fassina

IP20

BESCHREIBUNG

Sockel der Wandleuchte aus glänzendem Aluminium; Kopf aus matt eloxiertem Aluminium.Erhältlich mit oder ohne Schalter.

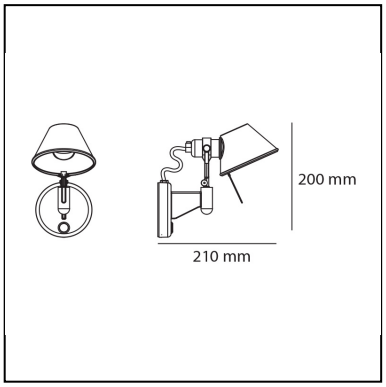

FUNKTIONEN

– Produktcode: **A044050**
– Farbe: **Aluminium**
– Installation: **Wandleuchte**
– Material: **Aluminium**
– Serie: **Design Collection**
– design: **Michele De Lucchi, Giancarlo Fassina**

DIMENSION

– Höhe: **200 mm**
– Tiefe: **200 mm**

LUMINAIRE

– Watt: **5W**
– Spannung (V): **220V-240V**
– Lichtstrom (lm): **267lm**
– Efficiency: **57%**
– Efficacy: **53.33lm/W**
– CRI: **80**

LICHTQUELLEN NICHT ENTHALTEN

– Kategorie: **LED RETROFIT**
– Anzahl: **1**
– Watt: **6W**
– Sockel: **E14**

Anmerkungen

Einsatz einer LED Lichtquelle in E14 Sockel möglich

Wir behalten uns das Recht vor, die Spezifikationen unserer Produkte zu ändern. — Last update: November 2023
Neueste Informationen zum Produkt finden Sie unter www.artemide.com