Talo Wall HALO - White

Neil Poulton

IP20 Dimmbar:

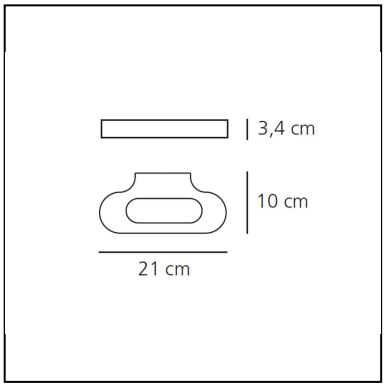

BESCHREIBUNG

Ihre elementare und funktionale Geometrie eignet sich für die Aufnahme verschiedener Lichtquellen und LED-Stärken. Das Design lässt sich anpassen, um die Lichtemission zu vergrößern und bietet so eine Lösung für verschiedenste Anforderungen.

LUMINAIRE

- Watt: **150W**
- Spannung (V): **220-240V**
- Lichtstrom (lm): **1469lm**
- Efficiency: **67%**
- Efficacy: **9.79lm/W**

FUNKTIONEN

- Produktcode: **0613010A**
- Farbe: **White**
- Installation: **Wandleuchte**
- Material: **Aluminium, glass**
- Serie: **Design Collection**
- Anwendungsbereich: **Innenbeleuchtung**
- Einsatzbereich: **Hospitality**
- Lichtverteilung: **direkt/indirekt**
- design: **Neil Poulton**

DIMENSION

- Länge: **210 mm**
- Breite: **100 mm**
- Höhe: **34 mm**
- Glühdrahttest: **850°**

OHNE LEUCHTMITTEL

- Kategorie: **HALO**
- Anzahl: **1**
- Lbs: **Qt-de12**
- Watt: **120W**
- Sockel: **R7s**
- Farbwiedergabe: **1a**
- Farbtemperatur(K): **2950K**
- Lebensdauer (h): **2000h**

ALTERNATIVE LICHTQUELLEN

Wir behalten uns das Recht vor, die Spezifikationen unserer Produkte zu ändern. — Last update: August 2023
Neueste Informationen zum Produkt finden Sie unter www.artemide.com

– Kategorie: **LED RETROFIT**
– Anzahl: **1**
– Watt: **11w**
– Lichtstrom (lm): **1110lm**
– Sockel: **R7s**